INSTRUCTIONS D'INSTALLATION
INSTRUCTIUNI DE INSTALARE
INSTRUCCIONES DE INSTALACIÓN

ISTRUZIONI DI INSTALLAZIONE
INSTRUKCJE INSTALACJI
INSTALLATION INSTRUCTION

INSTALLATIONSANWEIS UNGEN
NÁVOD NA MONTÁŽ
NÁVOD NA INSTALACI

TELEPÍTÉSI ÚTMUTATÓ

medes®

Art.Nr.: **LN70, LN71, LN74, LN75**

Dieses Produkt enthalt eine Lichtquelle der Energieeffizienzklasse G
This product contains a light source of energy efficiency class G
Tento výrobok obsahuje svetelný zdroj s triedou energetickej účinnosti G
Tento výrobek obsahuje světelní zdroj s třídou energetické účinnosti G
Ez a termék egy G energiahatékonysági osztályú fényforrást tartalmaz
Este producto contiene una fuente luminosa de la clase de eficiencia energética G
Questo prodotto contiene una sorgente luminosa di classe di efficienza energetica G
Ten produkt zawiera źródło światła o klasie efektywności energetycznej G
Acest produs conține o sursă de lumina cu clasa de eficiență energetică G
Ce produit contient une source lumineuse de classe d'efficacité énergétique G

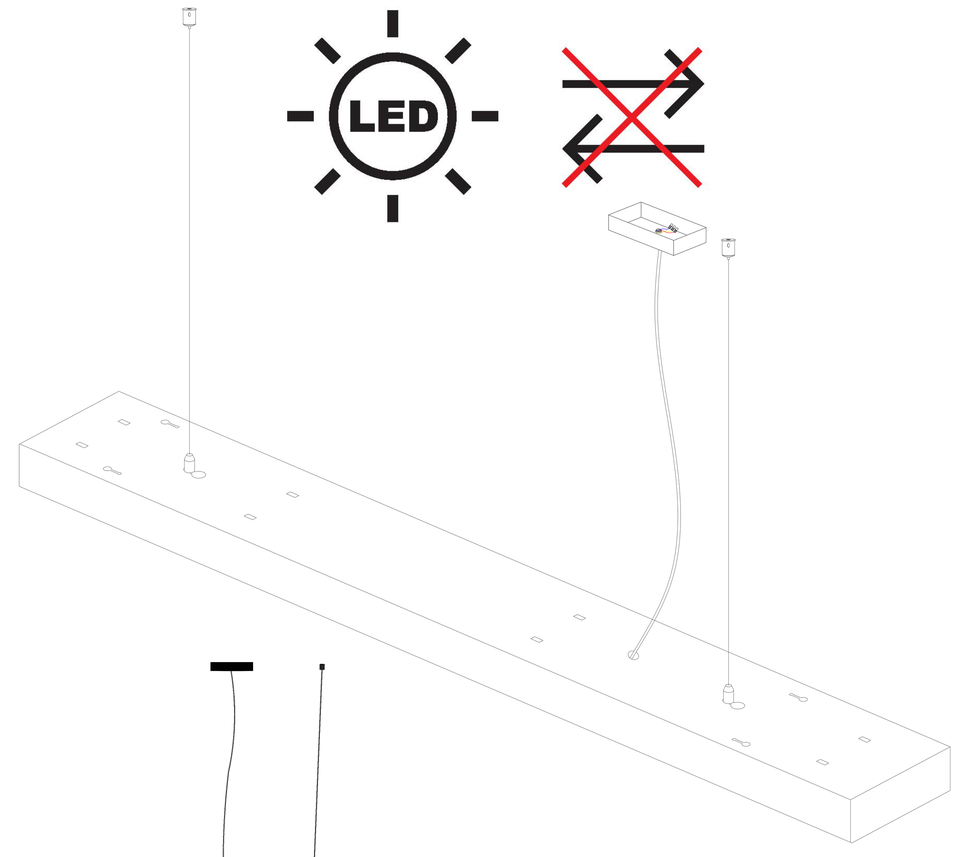

1.

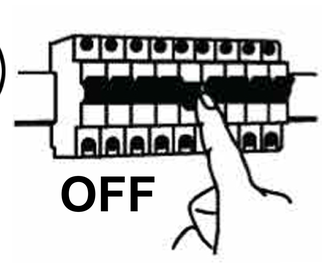

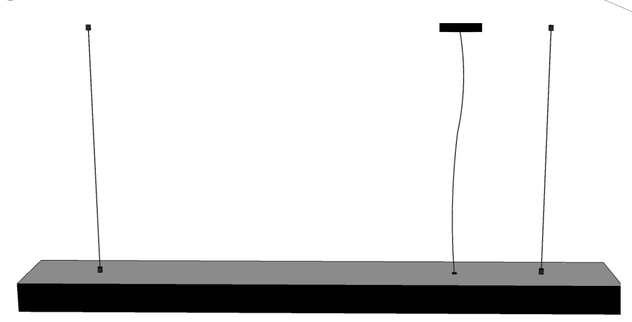

2.

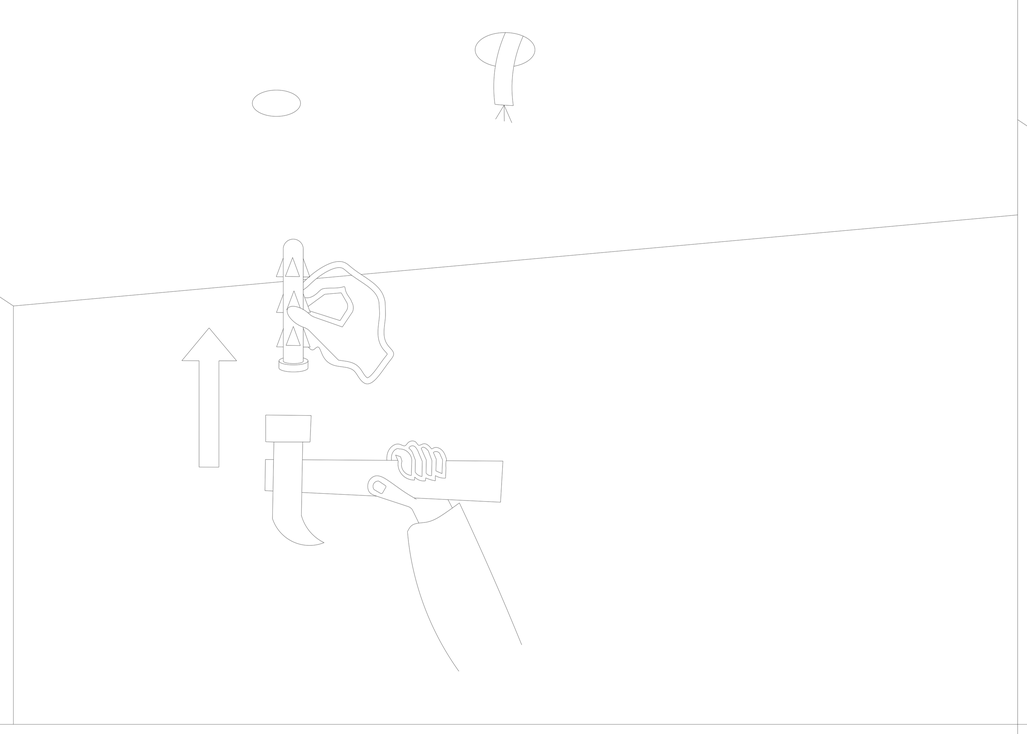

3.

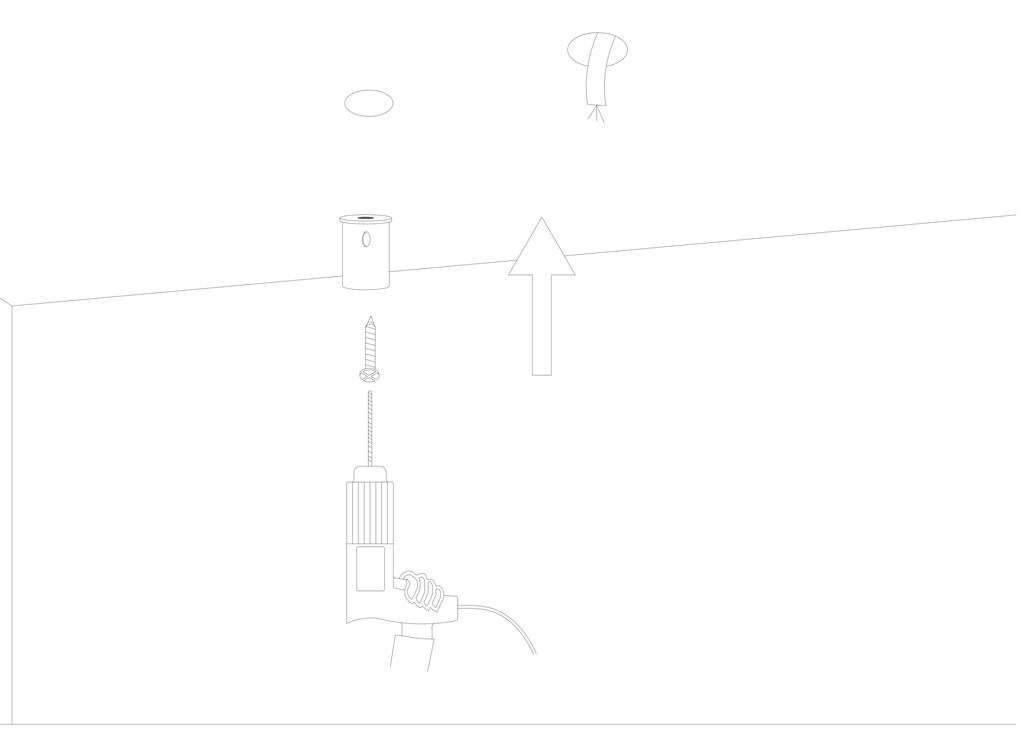

4.

5.

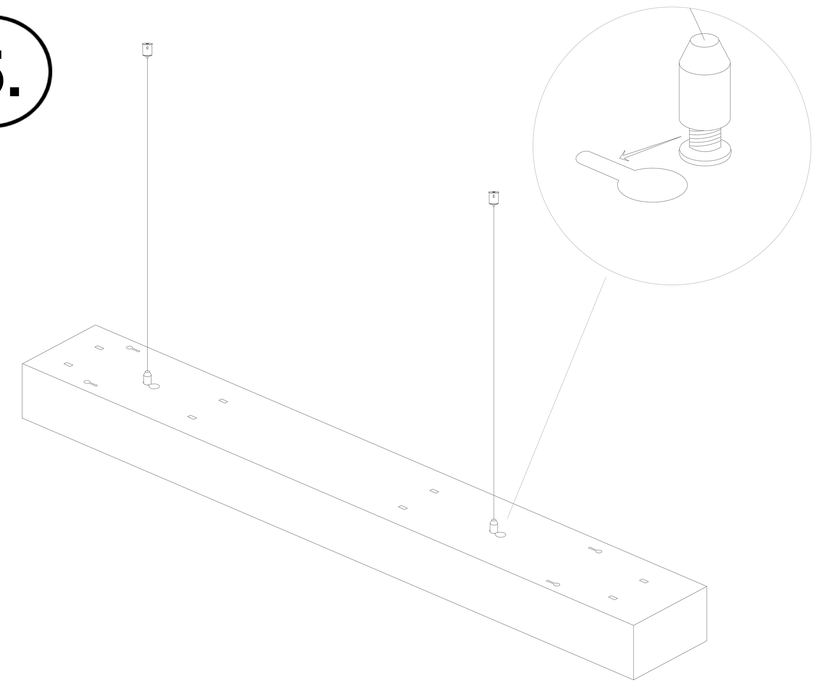

6.

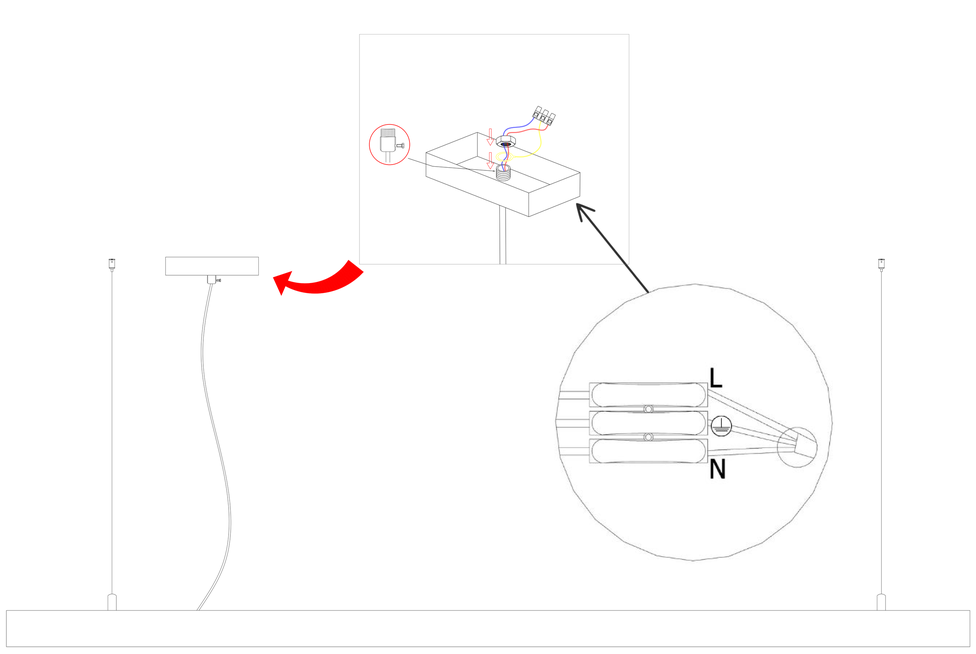

7.

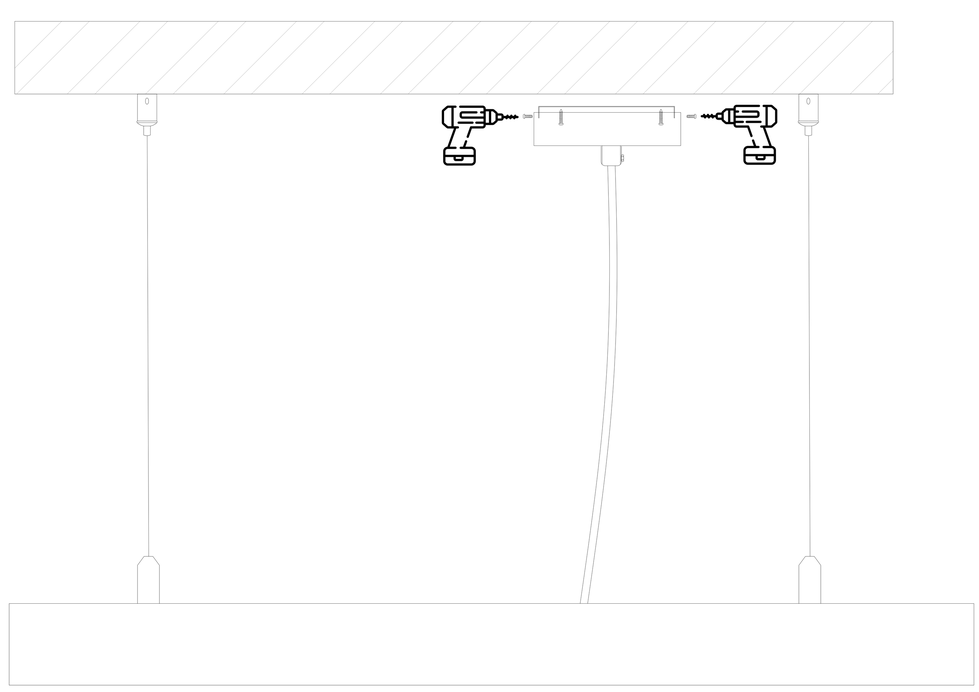
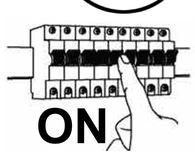
8.